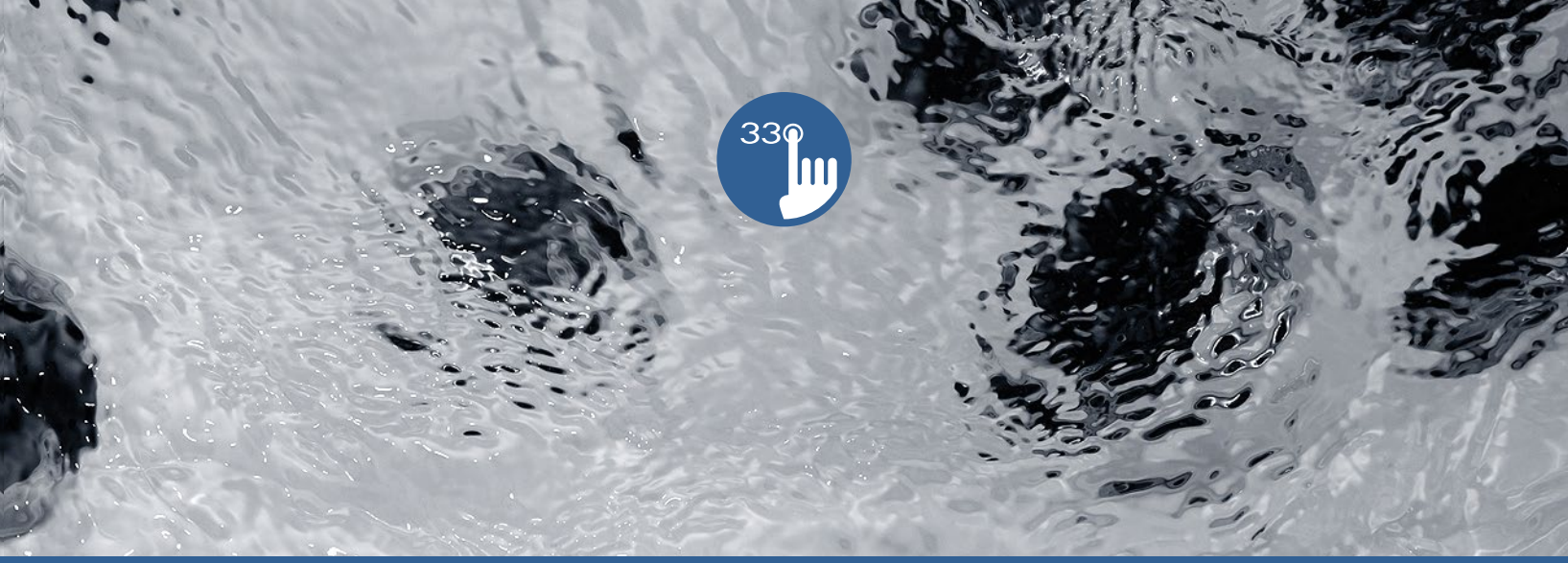

TechBook

in.k330

Une touche de luxe à prix abordable

L'élégance au bout des doigts

Affichage caractéristique

Solution parfaite et abordable
pour les systèmes à deux pompes

GECKO®

Table des matières

Avertissements 2
Introduction 3
Fonctions du clavier in.k330 4
Dimensions du in.k330 5
Installation du in.k330 5
Gabarit de perçage 6
Notes d'installation 7
Connexion du clavier in.k330 au système de spa 7
Fonctions du clavier 8
- Démarrer ou arrêter des accessoires 8
- Température de l'eau 8
- Mode arrêt 8
- Verrouillage du clavier 8
- Touche personnalisée 9
Étapes de programmation 10
- Menu Programmation 10
- Réglage de l'horloge 10
- Programmation des cycles de filtration/purge 10
- Réglage de l'heure de départ du cycle de filtration ou de la purge 11
- Réglage de la durée du cycle de filtration 11
- Réglage de la fréquence du cycle de filtration ou de purge 11
- Réglage du mode économie* 11
- Réglage de l'heure de départ du mode économie* 12
- Réglage de la durée du mode économie* 12
- Pompe à chaleur (mode de régulation) 12
- Réglage de l'unité de température 13
- Smart Winter Mode 14
- Refroidissement 14
- Régulation de la température de l'eau 14
Messages d'erreur 15
Spécifications 16

AVERTISSEMENT :

Lisez les mises en garde suivantes avant d'installer ou de brancher votre appareil.

LE NON-RESPECT DES MISES EN GARDE SUIVANTES PEUT RÉDUIRE LA DURÉE DE VIE DU PRODUIT DE FAÇON SIGNIFICATIVE, ENTRAÎNER DES DÉFAILLANCES, ET PROVOQUER L'APPARITION DE CONDITIONS DANGEREUSES*. L'ÉVALUATION DE L'INSTALLATION, ET PLUS GÉNÉRALEMENT L'UTILISATION D'UN CONTRÔLE ÉLECTRONIQUE AVEC UNE APPLICATION FINALE, DOIVENT TOUJOURS ÊTRE GUIDÉES PAR LE BON SENS.

- RESPECTEZ LES SPÉCIFICATIONS DE TEMPÉRATURE ET D'HUMIDITÉ DONNÉES À LA FIN DE CE GUIDE.
- CET APPAREIL DOIT ÊTRE INSTALLÉ PAR UN PERSONNEL QUALIFIÉ.
- SEUL UN PERSONNEL QUALIFIÉ PEUT RÉPARER CET APPAREIL. AUCUNE PIÈCE INTERNE NE PEUT ÊTRE RÉPARÉE PAR L'UTILISATEUR.
- CET APPAREIL DOIT ÊTRE INSTALLÉ SUR UNE SURFACE PLANE ET PROPRE.
- LE JOINT SITUÉ AU DOS DE L'APPAREIL EMPÊCHE LES INFILTRATIONS D'EAU À L'INTÉRIEUR ET DERRIÈRE LA SURFACE DE POSE. SI LE JOINT EST ENDOMMAGÉ, ÉTANCHÉIFIEZ LE DOS DE L'APPAREIL AVEC DU SILICONE AFIN D'EMPÊCHER TOUTE FUITE DERRIÈRE LA SURFACE DE POSE.
- CET APPAREIL DOIT ÊTRE MONTÉ SUR LE BORD EXTÉRIEUR DU SPA. POUR LES DÉTAILS DU MONTAGE, REPORTEZ-VOUS À LA SECTION CONSACRÉE À L'INSTALLATION.
- LE DOS DE CET APPAREIL NE DOIT PAS ÊTRE LOGÉ DANS UN ESPACE OÙ L'EAU PEUT S'ACCUMULER. POUR PLUS DE DÉTAILS, REPORTEZ-VOUS À LA SECTION CONSACRÉE À L'INSTALLATION.

*CONDITION DANGEREUSE :
CONDITION SUSCEPTIBLE D'ENDOMMAGER L'ÉQUIPEMENT ET SON ENVIRONNEMENT, ET DE METTRE EN DANGER L'UTILISATEUR. CES RISQUES INCLUENT, SANS S'Y LIMITER, LES INCENDIES, LES INONDATIONS OU AUTRES DÉGÂTS D'EAU, LES RUPTURES DIÉLECTRIQUES (PRÉSENCE DE HAUTES TENSIONS), ETC.

ENTRETIEN

En cas de problème, n'essayez pas de réparer vous-même l'appareil. Retournez-le au vendeur ou au service après-vente chargé de l'entretien.

PIÈCES DE RECHANGE

Veillez à n'utiliser que les pièces de rechange spécifiées. L'utilisation d'autres pièces pourrait endommager le mécanisme interne de cet appareil ou compromettre la sécurité de l'installation. Les pièces pourraient se desserrer et mettre en danger l'utilisateur, ou entraîner une défaillance du produit.

ÉLIMINATION DU PRODUIT

L'appareil (ou le produit) doit être éliminé séparément, conformément à la législation locale en vigueur sur l'élimination des déchets.

Système de spa compatibles:
in.yt, in.yj, et in.ye avec révision logicielle compatible.

Aeware[MD], Gecko[MD], et leurs logos respectifs sont des marques déposées du groupe Gecko Alliance.
in.k330™, in.yt™, in.ye™, and in.yj™ et leurs logos respectifs sont des marques de commerce de Gecko Alliance.

Les autres noms de produit ou d'entreprise éventuellement cités dans la présente publication sont des appellations commerciales, des marques de commerce ou des marques déposées de leurs propriétaires respectifs.

in.k330

Une touche de luxe à prix abordable

Avec sa dimension plus large et son rebord extérieur rétroéclairé, le in.k330 de Gecko est une alternative abordable pour ceux qui souhaitent ajouter une touche de luxe à leur spa. Sa conception mettra en valeur le design de tout spa.

Complètement ergonomique, le in.k330 de Gecko dispose d'un écran ACL offrant d'excellents contrastes et une luminosité efficace. Ses couleurs statiques et ses 5 touches facilitent la navigation.

Notre robuste in.k330 prend en charge le système d'éclairage à LED in.lu.me de Gecko et notre toute nouvelle pompe à chaleur, in.temp. Il offre toutes les fonctionnalités indispensables dans un seul clavier.

Composante	in.k330
Dimensions de l'écran ACL (diagonale)	38 mm (1.5")
Supports intégrés	●
Joint d'encastrement double face	●
Icônes colorés indiquant l'état du spa	●
Nombre de pompes/souffleries prises en charge	3 et +
Support de la sortie in.lu.me	●
Compatible avec le in.temp	●

Fonctions du clavier in.k330

Modèle 1 pompe

Modèle 2 pompes

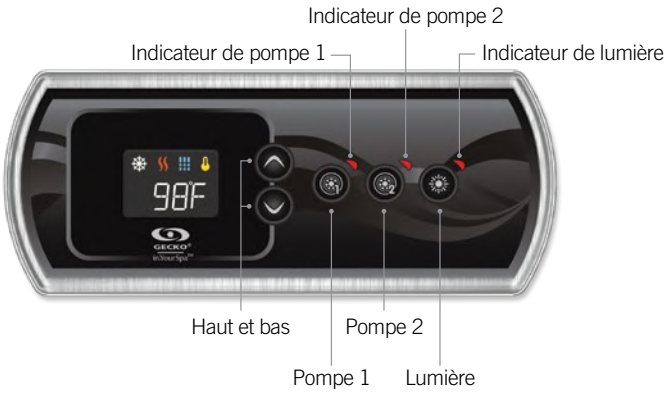

**Fonction optionnelle*

Affichage

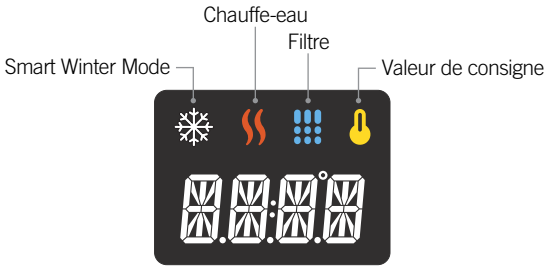

Dimensions du in.k330

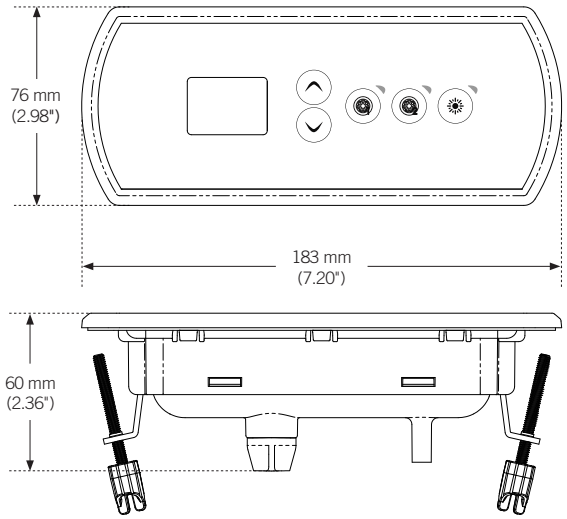

Installation du in.k330

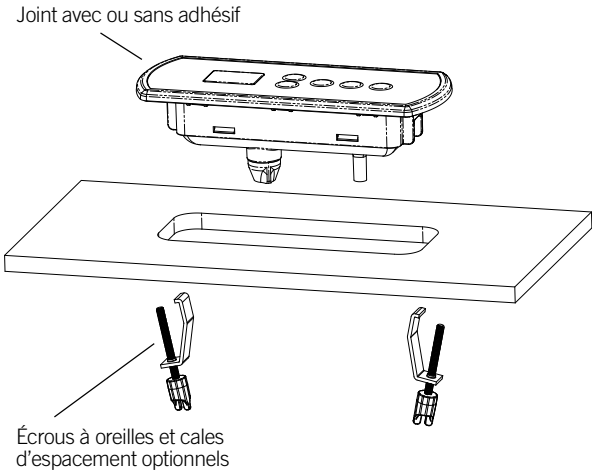

Servez-vous du gabarit de perçage fourni ci-après pour installer le in.k330.

Déterminez le lieu du montage et collez le gabarit à l'emplacement choisi.

Découpez une ouverture en suivant le gabarit.

Nettoyez la surface d'installation, puis retirez l'adhésif protecteur du joint d'étanchéité situé au dos du clavier.

Insérez le clavier et alignez-le correctement. Appuyez ensuite légèrement et de manière uniforme sur toute la surface du clavier de façon à ce qu'il soit bien collé.

Gabarit de perçage

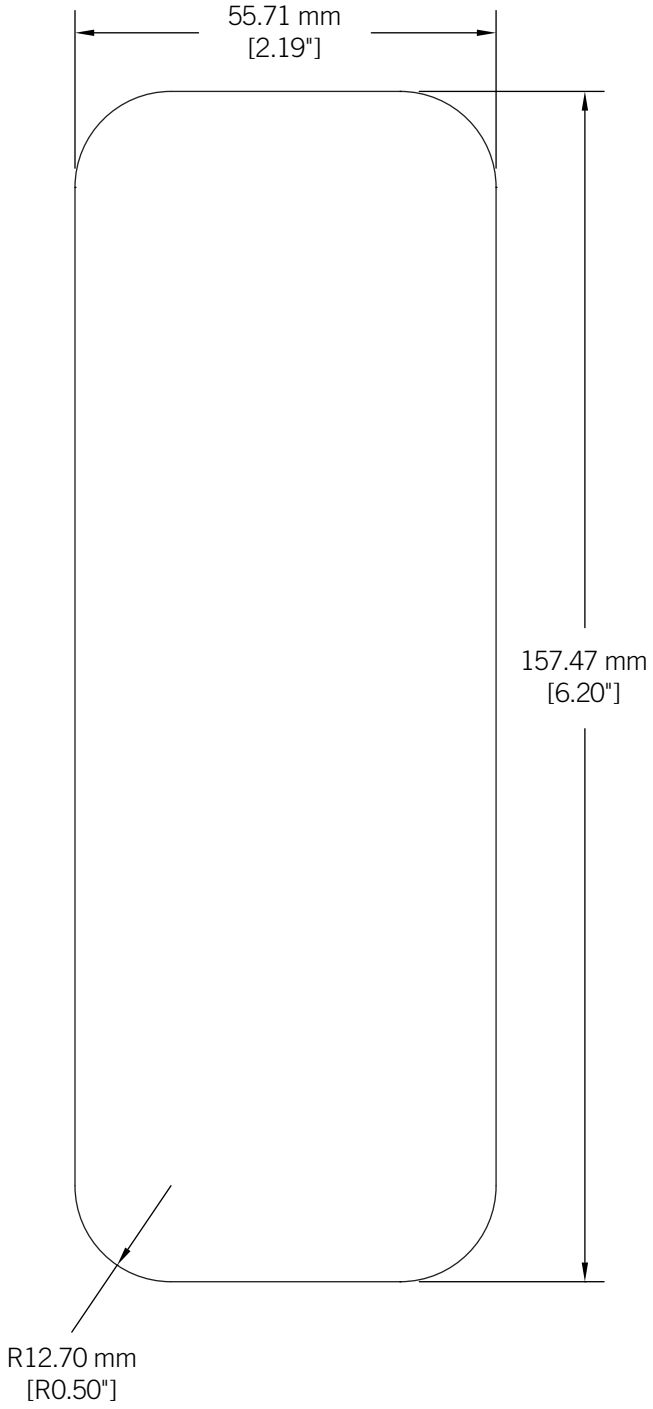

Notes d'installation

Positionnement du clavier

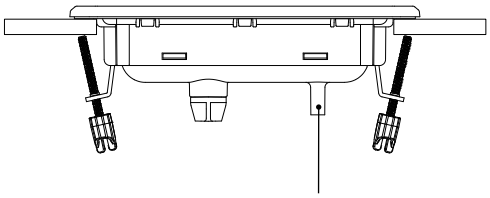

Les trous d'aération situés au dos du clavier ne doivent pas être obstrués.

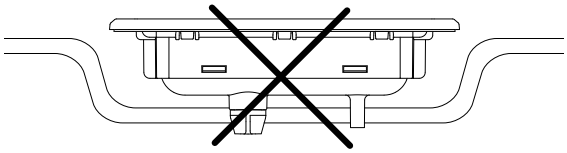

Le dos du in.k330 ne doit pas être logé dans un espace où l'eau peut s'accumuler, mais être laissé découvert.

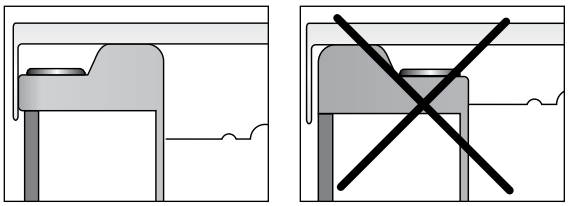

Le in.k330 doit être installé sur le bord extérieur du spa afin de ne pas l'exposer à l'humidité emprisonnée par le couvercle.

Connexion du clavier in.k330 au système de spa

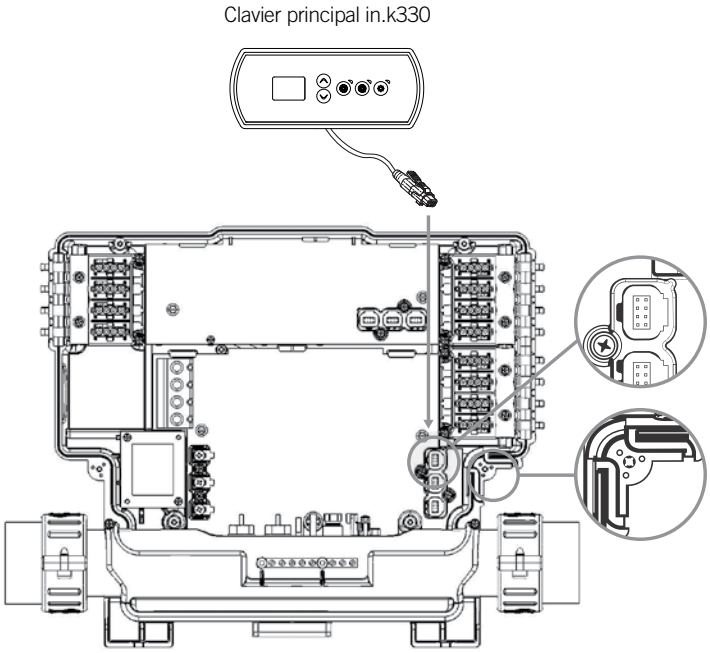

Pour raccorder le clavier in.k330, retirez d'abord le couvercle, puis insérez le connecteur in.link dans le connecteur de clavier approprié (tel qu'illustré). Dirigez le câble dans un des conduits de serre-câble moulé dans le coin inférieur droit du système de spa (tel qu'illustré). Comblez les interstices à l'aide des bagues d'étanchéité en caoutchouc-mousse qui vous sont fournies. N'oubliez pas de remettre le couvercle et toutes les vis (serrez au couple à 8 lb-po au maximum (0,9 N.m.).

Fonctions du clavier

Démarrer ou arrêter des accessoires

Pour démarrer ou arrêter un accessoire, appuyer sur le bouton associé. Le voyant à DEL de la touche pressée s'allume lorsque l'accessoire correspondant est activé. Lorsqu'un accessoire présente plus de deux états, appuyez sur le bouton jusqu'à ce que l'accessoire atteigne l'état souhaité. Les voyants clignoteront lorsque des pompes à deux vitesses fonctionnent à basse vitesse et ils resteront allumés lorsqu'elles fonctionnent à vitesse élevée. Si le spa dispose d'une soufflerie elle sera contrôlée par le bouton de la **Pompe 2**. L'ordre des actions est le suivant: la pompe 2 à basse vitesse (le cas échéant); pompe 2 à haute vitesse; soufflerie activée; pompe 2 désactivée; soufflerie désactivée.

Température de l'eau

La température affichée indique la température actuelle de l'eau. Utilisez les touches fléchées pour régler la température souhaitée.

Le voyant « valeur de consigne » s'affiche dans le haut de l'écran. Le clavier revient à l'affichage normal des messages après 3 secondes passées sans réglage.

Mode arrêt

Le mode arrêt est activé en appuyant pendant 5 secondes sur le bouton de la pompe 1. Ce mode vous permet d'arrêter toutes les sorties, y compris les fonctions automatiques comme le cycle de filtration, les demandes de chauffage et le Smart Winter Mode pendant 30 minutes afin d'effectuer un entretien rapide du spa. Lorsque le mode pause est activé, l'affichage basculera entre le message « OFF », l'horloge et la température de l'eau. Appuyer sur le bouton de la pompe 1 ou de la pompe 2 (le cas échéant) pour redémarrer le système avant l'expiration du délai de 30 minutes. Lorsque le système reprend son fonctionnement normal, l'écran affiche « On » pendant 3 secondes.

Verrouillage du clavier

(Disponible seulement si la fonction de verrouillage est activée dans la configuration du système de contrôle du spa)

Vous pouvez verrouiller votre spa selon deux niveaux de sécurité : partiel et complet. Le niveau partiel verrouille les réglages de consigne et plusieurs autres options dans les menus paramètres. Le niveau complet verrouille toutes les fonctions du clavier.

Activation du verrouillage partiel
Appuyer sur les deux touches fléchées pendant 5 secondes. La mention « LocP » apparaîtra sur le clavier, vous pouvez alors relâcher les touches et le mode verrouillage partiel sera actif.

Activation du verrouillage complet
Appuyer sur les deux touches fléchées pendant 5 secondes. La mention « LocP » apparaîtra sur le clavier, vous devez garder les touches enfoncées pour 5 autres secondes (10 secondes au total). La mention « LocF » apparaîtra sur le clavier; vous pouvez alors relâcher les touches et le mode verrouillage complet sera actif. Pour déverrouiller le clavier du niveau complet ou partiel, appuyer sur les deux touches fléchées pendant 5 secondes. La mention « uLoc » apparaîtra sur le clavier; vous pouvez alors relâcher les touches et le mode verrouillage sera désactivé.

Fonctions du clavier

Touche personnalisée

Cette touche est disponible uniquement sur les systèmes à 1 pompe. Elle est aussi disponible uniquement si la configuration de votre système de contrôle utilise une fonction associée à la touche **personnalisée**.

Les fonctions suivantes sont disponibles avec cette touche:
- *Marche/Arrêt rapide*
- *Trempage*
- *Sortie auxiliaire*
- *Arrêt*
- *Économie manuelle*

Une courte pression sur la touche **personnalisée** mettra en marche ou arrêtera la fonction choisie dans cette liste.

Marche/Arrêt rapide

Cette fonction vous permet d'arrêter toutes les demandes utilisateurs (pompes et lumières) en appuyant sur la touche personnalisée et de les remettre en marche en appuyant de nouveau sur celle-ci.

La fonction « marche/arrêt » rapide avec la touche personnalisée n'affichera pas de message spécifique sur le clavier.

Trempage

Cette fonction vous permet de vous faire tremper en silence dans le spa. Lorsqu'elle est activée, la fonction de « trempage » arrête toutes les pompes en marche, en plus du système de filtration ainsi que le Smart Winter Mode pour les 30 prochaines minutes.

La régulation de la température de l'eau demeure active tout comme la pompe de circulation si elle est configurée sur « toujours en marche ». Lorsque la fonction « trempage » est activée, l'affichage du clavier bascule entre « Sby », l'heure et la température de l'eau. Le clavier montrera la mention « On » pendant 3 secondes lors de la sortie de la fonction « trempage ».

Sortie auxiliaire

Cette fonction vous permet de contrôler les sorties auxiliaires. Lorsqu'elle est sélectionnée par la touche personnalisée, «AUX» clignote sur le clavier. Ensuite, la sortie auxiliaire peut être allumée et éteinte par une autre pression sur la touche personnalisée. Lorsque vous allumez la sortie auxiliaire, le clavier montre la mention « On » pendant 3 secondes. Lorsque vous éteignez la sortie auxiliaire, le clavier montre la mention « OFF » pendant 3 secondes. La sortie auxiliaire se ferme automatiquement après 20 minutes si ce n'est pas fait manuellement. Veuillez noter que le système de contrôle du spa peut être configuré avec un délai différent.

Arrêt

(Décrit précédemment dans ce document)

Économie manuelle

Cette fonction vous permet de diminuer la température de consigne du spa de 20 °F (11 °C). Lorsque la fonction Économie est activée, l'affichage du clavier bascule entre le message « Eco », l'heure et la température de l'eau. Le clavier montrera la mention « noE » pendant 3 secondes lors de la sortie de la fonction « Économie ».

Étapes de programmation

Menu Programmation

Les instructions contenues dans cette section assument que la touche de programmation est utilisée. S'il n'y a pas touche de programmation sur le clavier, utilisez plutôt la touche Lumière.

Le menu Programmation est accessible en appuyant sur la touche **Programme** pendant 5 secondes. Dans le menu Programmation, les paramètres suivants peuvent être ajustés : l'horloge, les cycles de filtration ou de purge, le mode économique et les unités de température. Dans le menu Programmation, utiliser les touches **Haut** et **Bas** pour régler les paramètres et utiliser la touche **Programme** pour passer au paramètre suivant. Les modifications ne seront enregistrées qu'après la confirmation du dernier paramètre. Si aucune action n'est effectuée après 15 secondes, le système quittera le mode Programmation et toutes les modifications seront enregistrées.

Réglage de l'horloge

Entrez dans le menu Programmation en appuyant sur la touche **Programme** pendant 5 secondes. L'écran affiche le réglage actuel de l'horloge, le chiffre représentant l'heure clignote. Selon les réglages réalisés en usine, votre système peut afficher l'heure sur 12 ou 24 heures. Un point supplémentaire peut être allumé en dessous des « **:** » séparant ainsi les heures et les minutes, il indique les heures « AM ».

Réglage de l'heure: utiliser les touches fléchées pour modifier l'heure. Appuyer sur la touche **Programme** pour passer au paramètre suivant: les minutes.

Réglage des minutes: utiliser les touches fléchées pour modifier les minutes. Appuyer sur la touche **Programme** pour passer au paramètre suivant: l'heure de démarrage de la filtration ou de la purge (FS).

Programmation des cycles de filtration/purge

Selon la configuration du système, votre spa effectuera un cycle de filtration ou un cycle de purge. Le cycle de filtration comprend les paramètres suivants: l'heure de démarrage (**FS**), la durée (**Fd**) et la fréquence (**FF**). Le cycle de purge comprend les paramètres suivants: l'heure de démarrage (**FS**) et la fréquence (**FF**).

Un cycle de filtration comprend le démarrage de toutes les pompes et de la soufflerie en haute vitesse pendant 1 minute (étape de purge), puis la pompe correspondante au filtre fonctionnera à basse vitesse pendant le reste de la durée du cycle de filtration (étape de filtration). Un cycle de purge est utilisé lorsque le spa est équipé d'une pompe de circulation fonctionnant 24 heures sur 24 et qui offre un processus de filtration continu. Ce cycle comprend le démarrage de toutes les pompes et de la soufflerie haute vitesse pendant 1 minute.

Étapes de programmation

Réglage de l'heure de départ du cycle de filtration ou de la purge

L'écran affichera FSxx, xx représentant l'heure de départ du cycle. Utiliser les touches fléchées pour régler l'heure. Utiliser la touche **Programme** pour passer au paramètre suivant: la durée de la filtration (**Fd**).

Réglage de la durée du cycle de filtration

(non disponible sur les systèmes à purge)

L'écran affichera Fdxx, xx représentant la durée en heures du cycle de filtration. Utiliser les touches fléchées pour régler la durée. Utiliser la touche **Programme** pour passer au paramètre suivant : la fréquence du cycle de filtration ou de purge (**FF**).
0 = pas de filtration
24 = filtration continue
Il n'est pas recommandé de régler ce paramètre à « 0 ».

Réglage de la fréquence du cycle de filtration ou de purge

L'écran affichera FFxx, xx représentant le nombre de cycles par jour. Utiliser les touches fléchées pour régler la fréquence. Utiliser la touche **Programme** pour passer au paramètre suivant : le mode économie (**EP**).

Le voyant « Filtre » s'allume lorsque la filtration est activée et il clignote lorsqu'elle est suspendue.

Réglage du mode économie*

Ce mode vous permet de baisser la température de consigne du spa de 20 °F (11 °C) lors d'une certaine période de la journée.

L'écran affichera EPx, x représentant l'état du mode économie programmé (0 = désactivé, 1 = activé). Utiliser les touches fléchées pour activer ou désactiver le mode économique. Utiliser la touche **Programme** pour passer au paramètre suivant: l'heure de départ du mode économie (ES). Lorsque le mode économie est activé, l'écran basculera entre le message « Eco », l'heure et la température de l'eau.

** Note: Les réglages du mode économie sont des options qui ne sont pas disponibles dans toutes les versions de logiciel système.*

Étapes de programmation

Réglage de l'heure de départ du mode économie*

L'écran affichera ESxx, xx représentant l'heure à laquelle le mode économie sera activé. Utiliser les touches fléchées pour régler l'heure. Utiliser la touche **Programme** pour passer au paramètre suivant: la durée du mode économie (**Ed**).

Réglage de la durée du mode économie*

L'écran affichera Edxx, xx représentant la durée en heures du mode économie. Utiliser les touches fléchées pour régler la durée. Utiliser la touche **Programme** pour passer au paramètre suivant: mode de régulation de la pompe à chaleur.

24 = en mode économie continue

Pompe à chaleur (mode de régulation)

(Disponible uniquement lorsque la nouvelle pompe à chaleur de marque Gecko est connectée au système de contrôle de votre spa.)

Les modes de régulation vous aideront à configurer vos paramètres idéaux de votre pompe à chaleur. Utilisez les touches fléchées afin de choisir une des fonctions suivantes selon vos besoins :

- EcoH (Chauffage éco)
- HEAT (Chauffage intelligent)
- AUTO (Auto éco)
- SMRT (Auto intelligent)
- COOL (Refroidissement)
- ELEC (Électrique)

Utilisez la touche « Programmation » pour passer au prochain paramètre: température de l'unité.

L'indicateur de chauffage s'allume lorsque le système chauffe l'eau à l'aider de la pompe à chaleur ou avec le chauffe-eau électrique. Il va clignoter si le chauffage est suspendu.

L'indicateur de refroidissement s'allume lorsque la pompe à chaleur refroidit l'eau.

** Note: Les réglages du mode économie sont des options qui ne sont pas disponibles dans toutes les versions de logiciel système.*

Étapes de programmation

Différents modes de la pompe à chaleur

EcoH (Chauffage éco)
Dans ce mode, le in.temp est utilisé comme unique source de chauffage. L'élément chauffant n'est jamais en marche et la pompe à chaleur n'est pas utilisée pour refroidir l'eau, la température peut donc augmenter au-dessus de celle programmée.

HEAT (Chauffage intelligent)
Ce mode utilise la pompe à chaleur comme source principale de chauffage. L'élément chauffant s'allume uniquement s'il y a un écart significatif entre la température actuelle de l'eau et celle programmée.
La pompe à chaleur n'est pas utilisée pour refroidir l'eau dans ce mode.

AUTO (Auto éco)
L'élément chauffant n'est jamais activé dans ce mode. Ce mode emprunte des fonctionnalités du mode Chauffage éco et Refroidissement, ce qui lui permet de choisir entre le chauffage ou le refroidissement de l'eau selon sa température. L'élément chauffant n'est jamais en marche dans ce mode.

SMRT (Auto intelligent)
Ce mode emprunte des fonctionnalités du mode Chauffage intelligent et Refroidissement, ce qui lui permet de choisir entre le chauffage ou le refroidissement de l'eau selon sa température. L'élément chauffant s'allume uniquement s'il y a un écart significatif entre la température actuelle de l'eau et celle programmée ou si la température ambiante devient trop froide.

COOL (Refroidissement)
Ce mode utilise la pompe à chaleur uniquement pour le refroidissement de l'eau. La pompe à chaleur n'est pas utilisée comme source de chauffage et l'élément chauffant n'est jamais en marche dans ce mode.

ELEC (Électrique)
Ce mode garde la pompe à chaleur éteinte en tout temps et utilise l'élément chauffant pour réguler la température de l'eau.

Réglage de l'unité de température

La température de l'eau peut être affichée en degrés Fahrenheit (°F) ou en degrés Celsius (°C). L'écran affichera le symbole °F ou °C.

Utiliser les touches fléchées pour modifier le réglage. Utiliser la touche **Programme** pour enregistrer tous les paramètres.

Autres fonctions

Smart Winter Mode

Le Smart Winter Mode protège votre système du froid en activant les pompes plusieurs fois par jour pour éviter que l'eau gèle dans les tuyaux.

Le voyant "SWM" s'allume en présence de gel et il clignote lorsque le cycle de purge est activé.

Refroidissement

Lorsque la température de l'eau atteint la valeur de consigne, le chauffe-eau s'arrête. La pompe qui lui est associée (pompe 1 à basse vitesse ou pompe de circulation) demeure toutefois activée pendant une période prédéterminée pour permettre à l'élément du chauffe-eau de refroidir. Ceci prolonge sa durée de vie.

Régulation de la température de l'eau

Toutes les 15 à 90 minutes, la pompe sera activée pour permettre des mesures précises de la température de l'eau, et pour éviter d'activer le chauffe-eau dans des conditions sèches. Après la vérification de l'activation de la pompe et la prise de mesure de la température de l'eau, le cas échéant, le système activera automatiquement le chauffe-eau afin d'atteindre et de maintenir la température de l'eau à la valeur de consigne.

Le voyant du chauffe-eau clignote pendant la prise de mesure de la température de l'eau.

Messages d'erreur

La liste ci-dessous présente les différents messages d'erreur pouvant apparaître à l'écran principal.
Veuillez consulter la section sur le dépannage et les codes d'erreur du livret technique de votre spa pour plus de détails.

Code	Message
HL	Attention! Erreur HL
FLO	Pas de débit pendant plus de 2 heures
FLO	Absence de débit
OH	Attention! Température du spa élevée
Prr	Attention! Sondes de température défectueuses
AOH	Température interne du système élevée
UPL	Le système ne dispose pas d'un logiciel valide. SVP, insérer un in.stick valide pour le reprogrammer.
CoE	Le clavier ne communique plus avec le système de contrôle du spa.
Erl	Système de contrôle esclave non-détecté
HPxx (01 à 99)	Erreur pompe à chaleur HPxx (01 à 99). Voir le techbook du in.temp

Spécifications

Modèle	Numéro de pièce	Description
1 pompe	0607-008098	IN.K336-CL-1OP-GE1
2 pompes	0607-008099	IN.K336-CL-2OP-GE1

Environnement	
Température de fonctionnement:	-20°C (-4°F) à 65°C (149°F)
Température de stockage:	-30°C (-22°F) à 85°C (185°F)
Étanchéité:	IPX-5

Mécaniques	
Poids:	0.3185 kg (0.70 lb)
Dimensions (L x H x P):	183 mm x 76 mm x 60 mm (7.20" x 2.98" x 2.36")

Compatibilité

Systèmes de spa in.yt, in.ye ou in.yj avec révision du logicielle appropriée

Conception et les spécifications sont sujets à changement sans préavis.

9919-101655-A
Rév. 03-2020

© Groupe Gecko Alliance Inc., 2020
Toutes les marques de commerce ou marques déposées sont la propriété de leurs propriétaires respectifs.

Gecko Alliance
450 des Canetons, Québec (Qc), G2E 5W6 Canada, 1.800.78.GECKO
www.geckoalliance.com

Imprimé au Canada